ECHIPAMENT HIDROMECANIC BARAJ

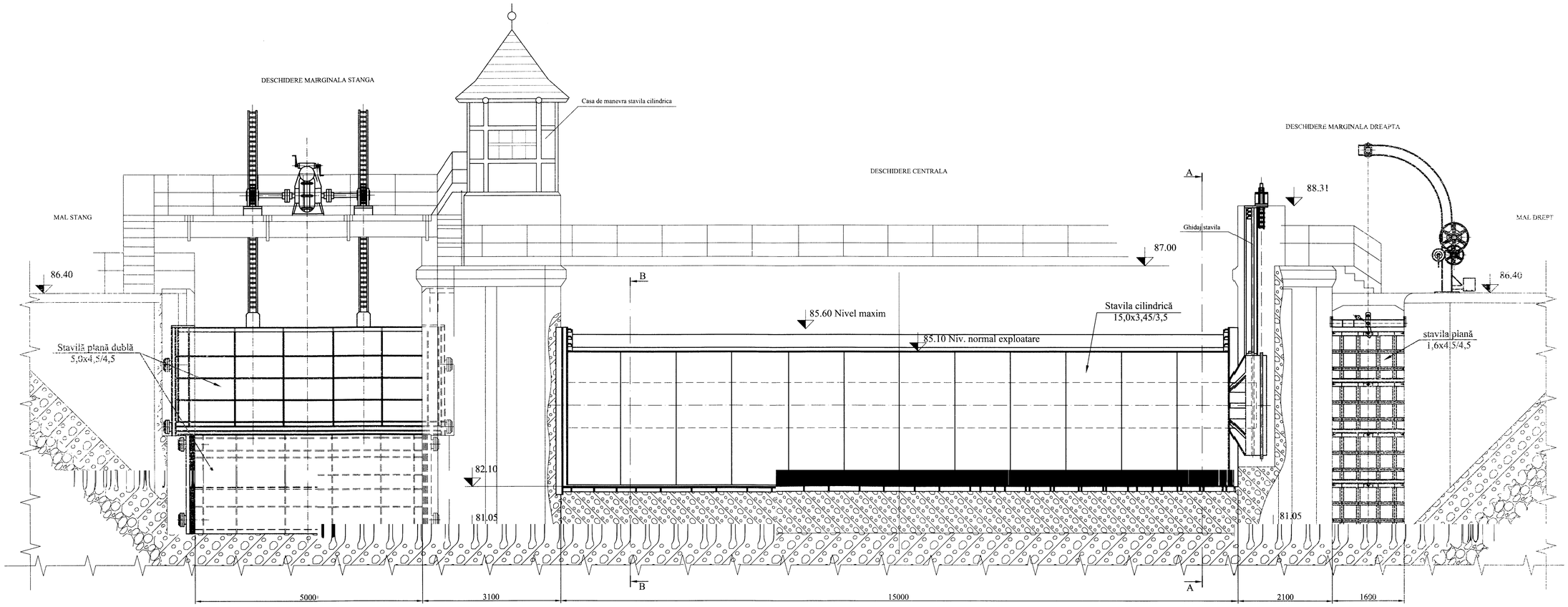

B - B

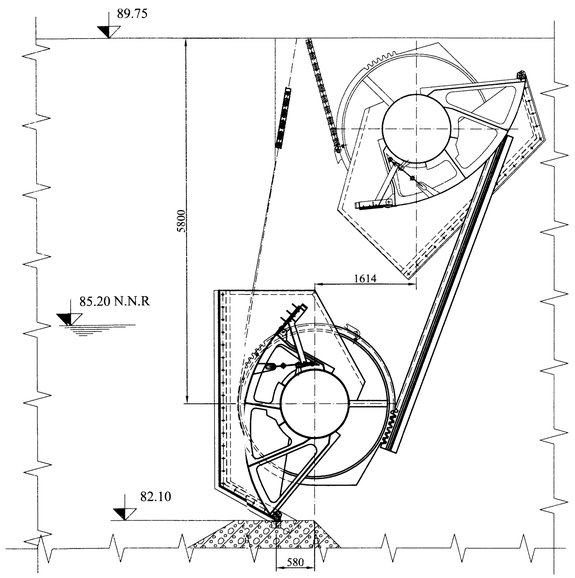

A - A

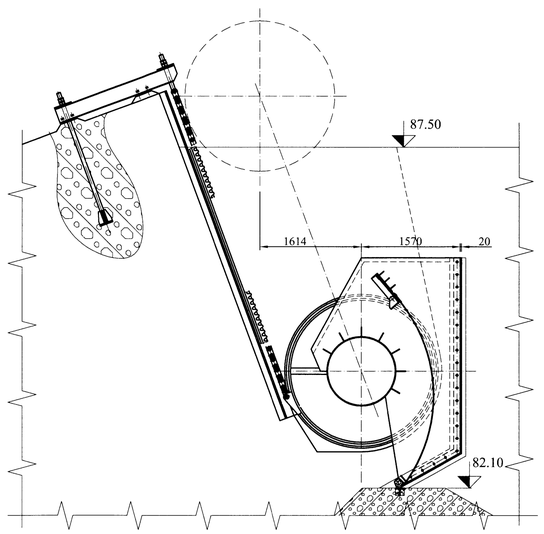

	Fisa nr.	Decizia nr.	Fisa nr.	Decizia nr.	
Proiectat	tehn.D.Dinica	ECHIPAMENT HIDROMECANIC SÂNMIHAIU ROMÂN			
Desenat	tehn.D.Dinica				
Verificat	ing. E. Rosca				
Contr. STAS	ing. E. Rosca				
Aprobat	ing. A. Dima	Proiectul nr. 38/20.09.2013, Punere în siguranta a Nodului Hidrotehnic Sânmihaiu Roman, Jud. Timis			
MATERIAL	SCARA 1:50	AQUAPROIECT S.A. A.C.I.S.A.A.C.	EH 2092 - 0	Plansa 1/2	
Masa:	Data: 10.2013		Înlocuieste desenul nr.		

A1